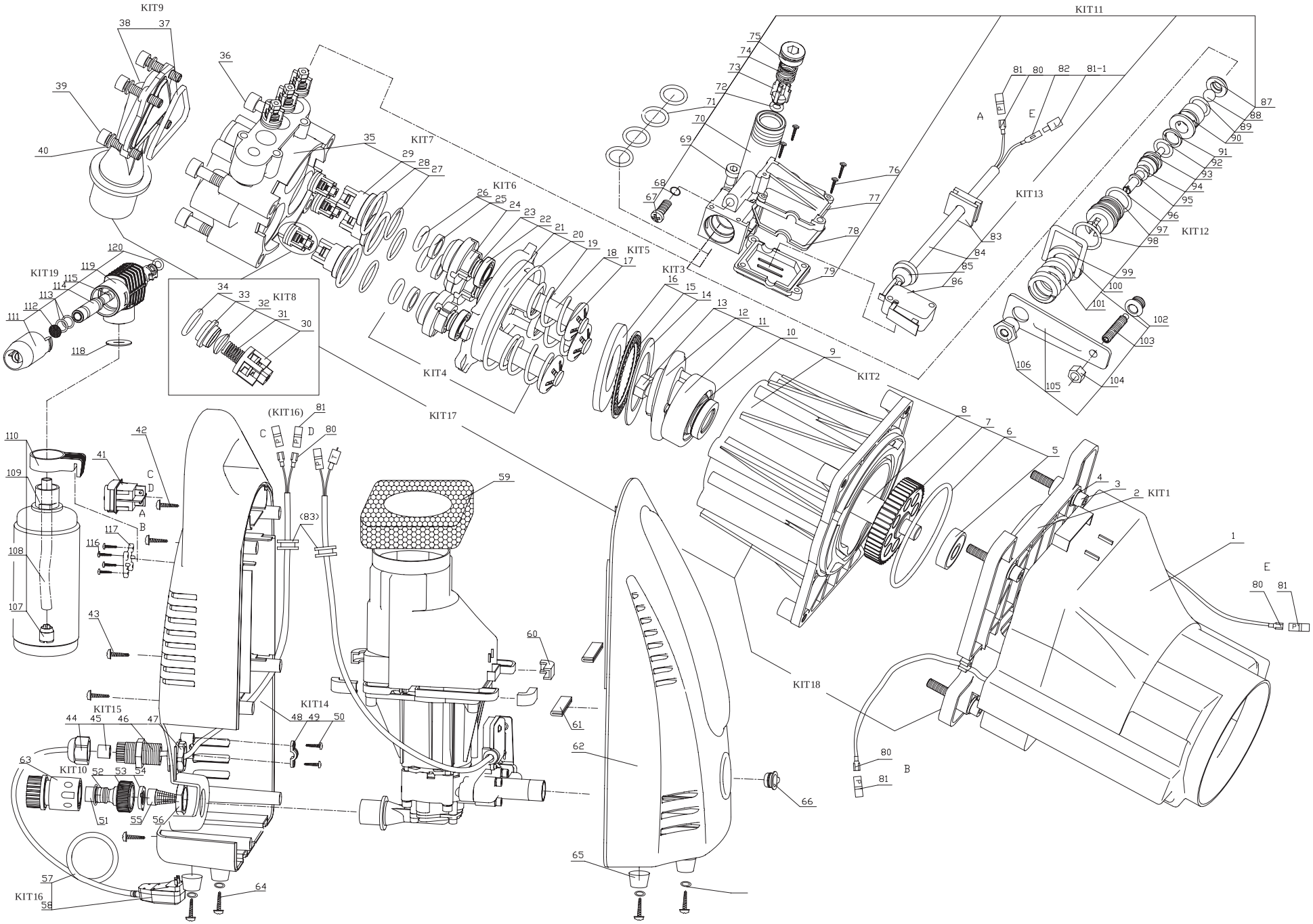
KIT1
KIT2
KIT3
KIT4
KIT5
KIT6
KIT7
KIT8
KIT9
KIT10
KIT11
KIT12
KIT13
KIT14
KIT15
KIT16
KIT17
KIT18
KIT19
(KIT16)
(83)
A
B
C
D
E